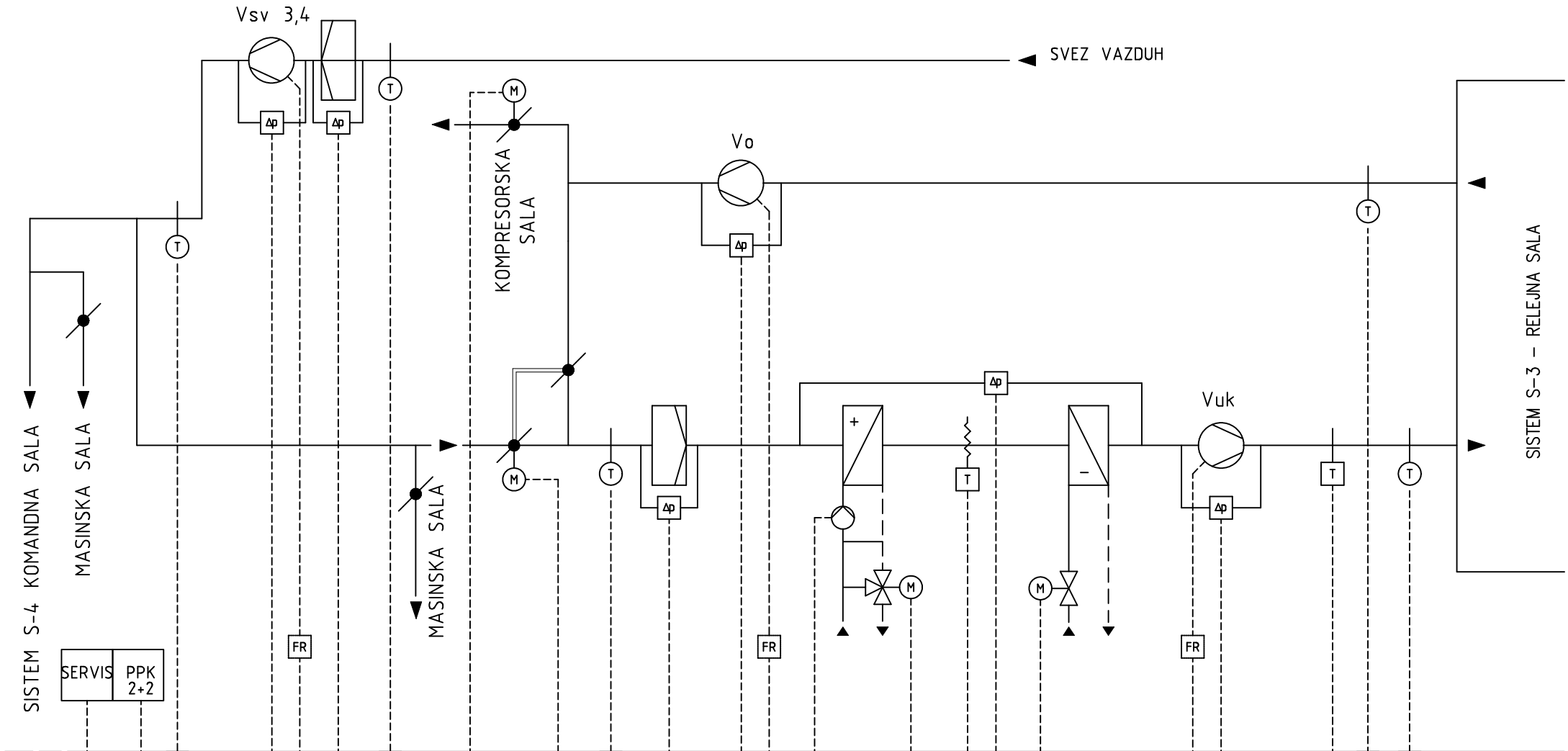
Vsv 3,4
SVEZ VAZDUH
KOMPRESORSKA SALA
Vo
Vuk
SISTEM S-3 - RELEJNA SALA
SISTEM S-4 KOMANDNA SALA
MASINSKA SALA
MASINSKA SALA
SERVIS
PPK 2+2
Δp
T
M
FR
+
−

| | | |