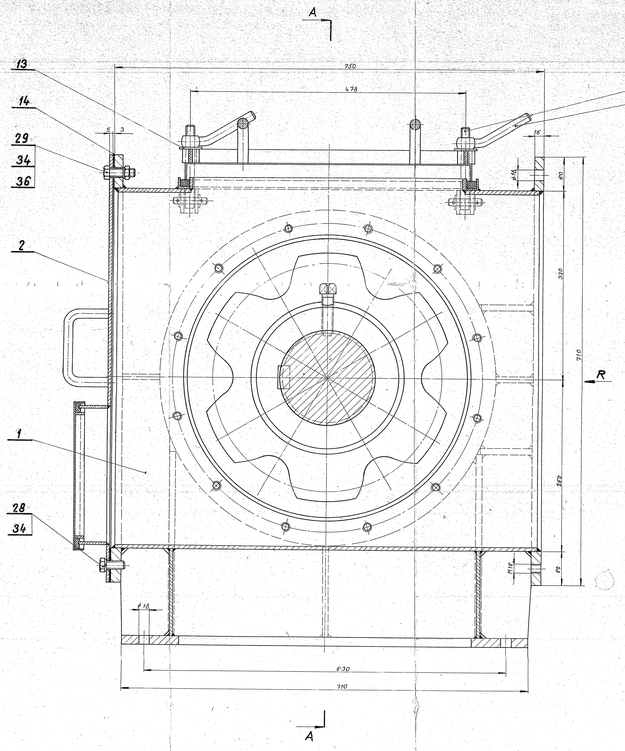

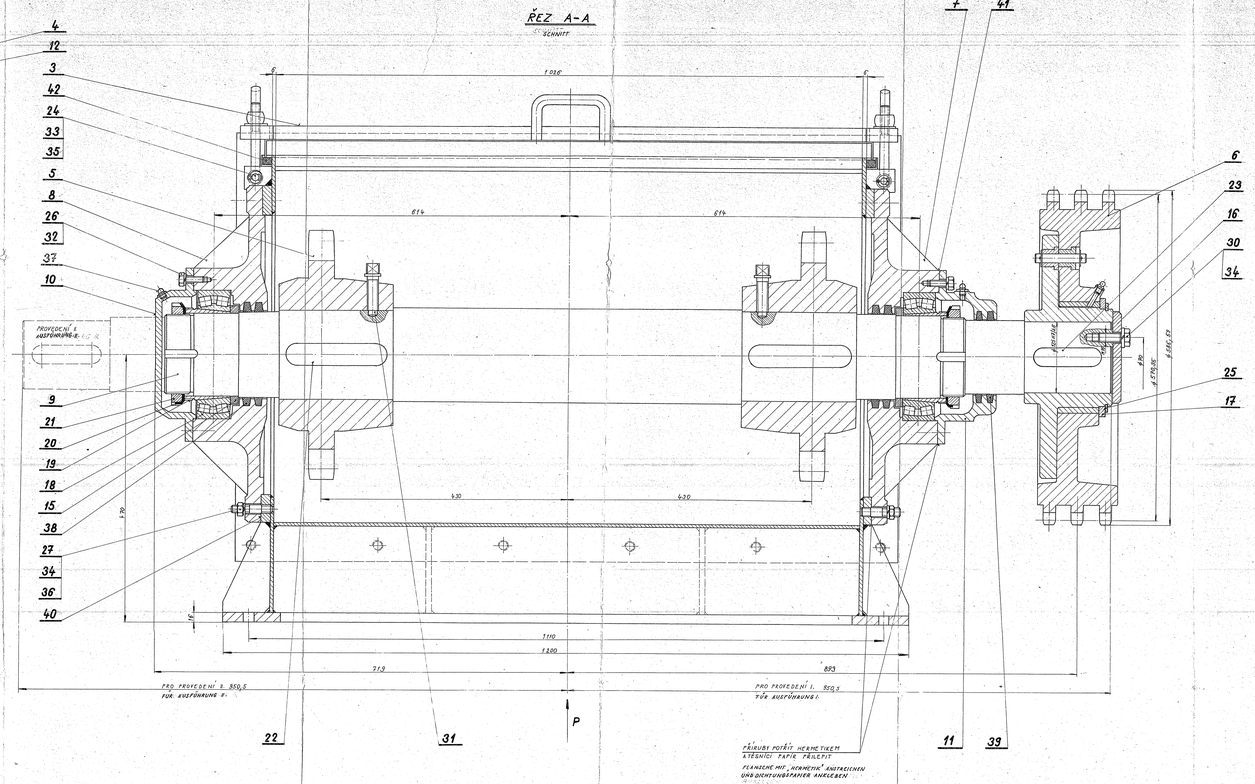

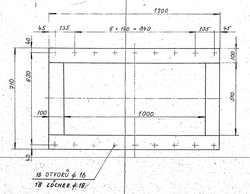

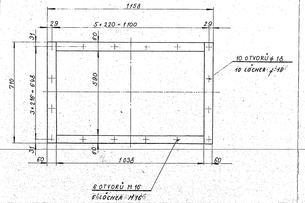

KRESLENO PROVEDENÍ I.

AUSFÜHRUNG I. GEZEICHNET

1	1	MATICE KM 32	ČSN 02 2630			E_2	0,03	PRO REPARATNÍ PROVEDENÍ ČSN	9-3
1	1	TĚS. ⌀ 30×20... 4,5 kN	ON 01 9107	PD 900		8	0,02		42
2	2	TĚS. KONŽ. 225×0,5		PAPÍR		8	0,002		41
2	2	TĚS. ⌀ 500/⌀ 600×2		PAPÍR		8	0,001		40
2	2	TĚS. KROUŽEK P 160/⌀ 205×10,5		PLEŤ		8	0,001		39
6	6	TĚS. KROUŽEK ⌀ 183/⌀ 150×12		PLEŤ		8	0,001		38
2	2	VLAČKA M 10×1	ČSN 02 7523			8	0,001		37
24	24	MATICE M 16	ČSN 02 1751.00			8	0,003		36
8	8	PASLAČKA 6×25	ČSN 02 7382.00			8	0,006		35
63	63	PODLOŽKA 16,5	ČSN 02 1742.00			8	0,002		34
8	8	PODLOŽKA 14	ČSN 02 1721.0			8	0,002		33
16	16	PODLOŽKA 17,5	ČSN 02 1742.00			8	0,002		32
2	2	ŠROUB M 20×80	ČSN 02 1123.11	11 000. 2		001	0,26	NÁŘEZ	31
3	3	ŠROUB M 12×45	ČSN 02 1103.11			8	0,016		30
10	10	ŠROUB M 16×80	ČSN 021301.11			8	0,11		29
8	8	ŠROUB M 16×30	ČSN 021303.11			8	0,065		28
24	24	ŠROUB M 16×80	ČSN 021174.10			8	0,088		27
12	12	ŠROUB M 12×20	ČSN 021303.00			8	0,028		26
1	1	PLOVOUCÍ KROUŽEK	PRO ŠROUB M 220			8	0,3		25
4	4	ČEP 12×58×40	ČSN 02 2109	11 000. 2		001	0,04	NÁŘEZ	24
1	1	PERO 22×18×120	ČSN 02 2562	11 000. 0		001	0,51	NÁŘEZ	23
2	2	PERO 40×22×180	ČSN 02 2562	11 000. 0		001	1,18	NÁŘEZ	22
2	2	MATICE KM 28	ČSN 02 2630			E_2	1,6		21
2	2	PLOCHÁ PODLOŽKA PM 28	ČSN 02 3760			E_2	0,14		20
2	2	PROŽEBO 8×30 DIN	ČSN 02 2651			E_2	0,18		19
2	2	LOŽISKO 23 000 BK	ČSN 02 4703			E_2	0,8		18
1	1	TŘÍTL KROUŽEK		11 022. 1		001	1,-	9-KUP-440 045	17
1	1	OPĚRKA		11 022. 1		001	1,5	9-KUP-440 056	16
2	2	OPĚRNÝ KROUŽEK		11 416. 0		001	0,7	9-KUP-440 330	15
1	1	TĚSNĚNÍ	ČSN 02 9021	17-91		8	0,08	9-KUP-440 337	14
4	4	PODLOŽKA		11 373. 0		001	0,03	9-KUP-440 439	13
4	4	MATICE		11 373. 0		001	0,24	9-KUP-440 433	12
1	1	VÍKO L	Č.M. 601 034	42 24 20		211	10,-	9-KUP-441 144	11
1	1	VÍKO L	Č.M. 601 003	42 24 20		211	5,85	9-KUP-441 143	10
1	1	NÁŘEZ NA HLAVY		11 800. 0		001	23,6	9-KUP-440 838	9
1	1	VÝPĚRA PEVNÉHO LOŽISKA PEVNÉHO	Č.M. 601 001	42 24 20		211	21,-	9-KUP-440 330	8
1	1	VÝPĚRA LOŽISKA PEVNÉHO	Č.M. 601 001	42 24 20		211	21,-	9-KUP-440 326	7
1	1	HNANÉ KOLO	SESTAVA			128,-		9-KUP-440 891	6
2	2	ČELNÍ KOLO	Č.M. 601 000	42 3E 01. 2		89,-		9-KUP-440 330	5
4	4	OSOVÝ ČEPOD	SKAREK			8,15		9-KUP-441 080	4
1	1	HNACÍ VÍKO	SKAREK			15,2		9-KUP-440 828	3
1	1	PŘEDNÍ VÍKO	SKAREK			14,-		9-KUP-440 830	2
1	1	SKŘÍŇ HNACÍ HLAVY	SKAREK			244		9-KUP-440 680	1
172	183								

Změna č. 1 - 2 - 3 - 4 - 5 - 6 - 7 - 8 - 9 - 10 - 11 - 12 - 13 - 14 - 15 - 16 - 17 - 18 - 19 - 20 - 21 - 22 - 23

Kreslil: [illegible] Zkontroloval: [illegible]

2:5
1:1

HNACÍ HLAVA

TREBEROVIC

0-KUP-440 280