NAKRESLENE JE PREVEDENIE PRAVÉ. PREVEDENIE ĽAVÉ JE ZRKADLOVÝ OBRAZ PREVEDENIA PRAVÉHO

GEZEICHNET IST DIE RECHTE AUSFÜHRUNG, DIE LINKE AUSFÜHRUNG IST DAS SPIEGELBILD.

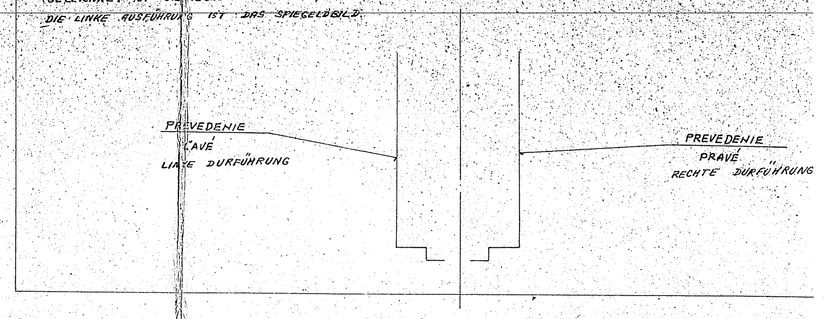

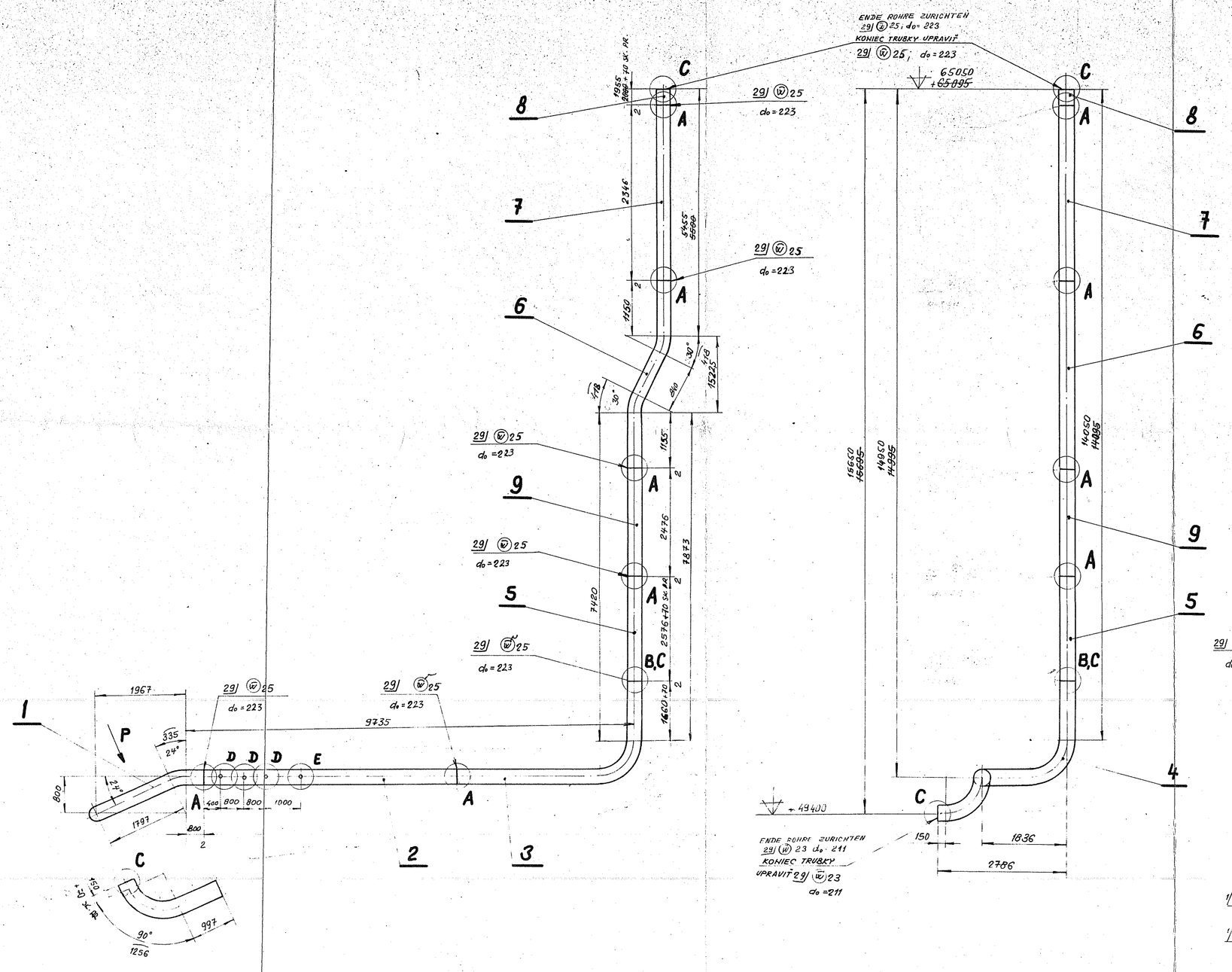

DETAIL - A

M1:5

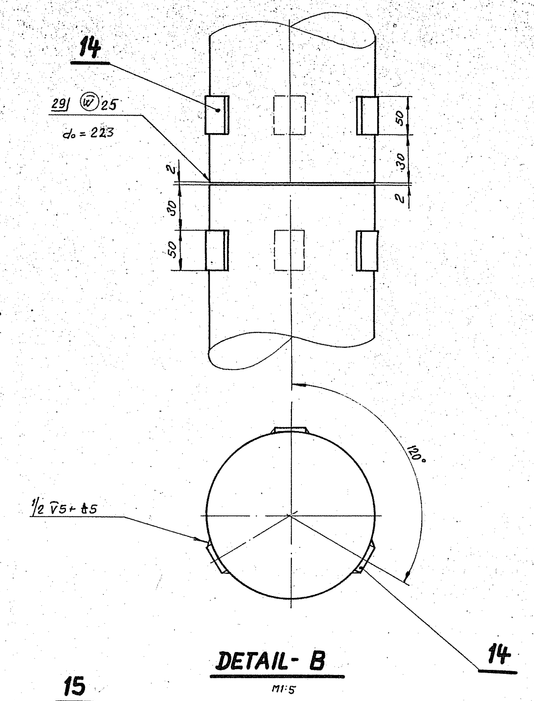

DETAIL - B

M1:5

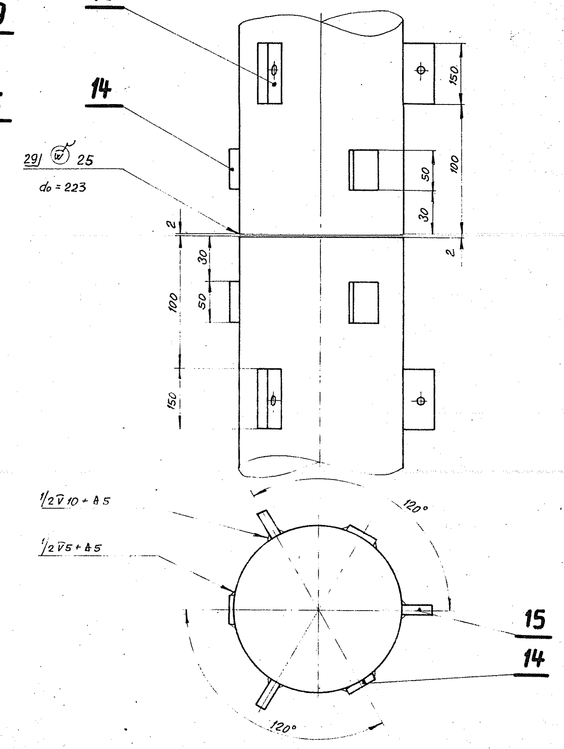

POHĽAD SMEROM S

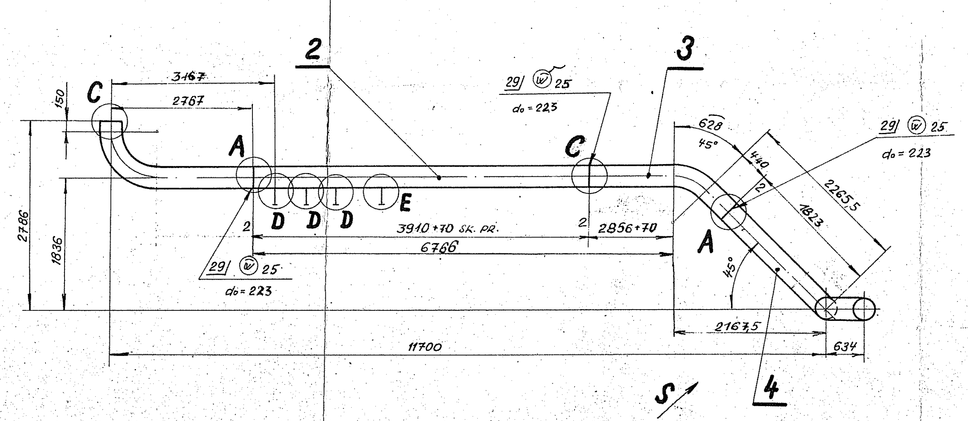

DETAIL - C

M1:1

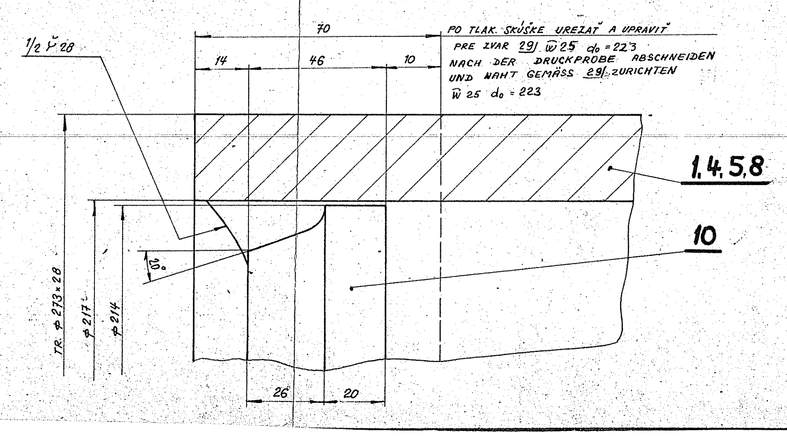

DETAIL - D

M1:1

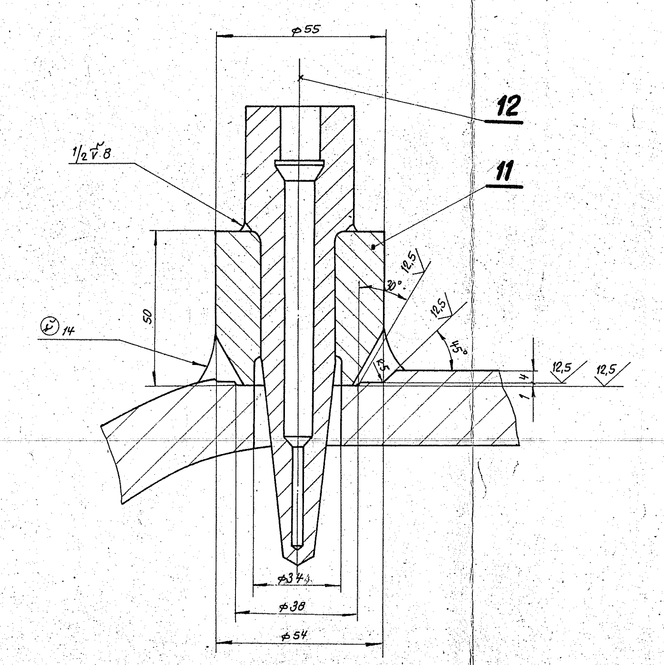

DETAIL - E

M1:1

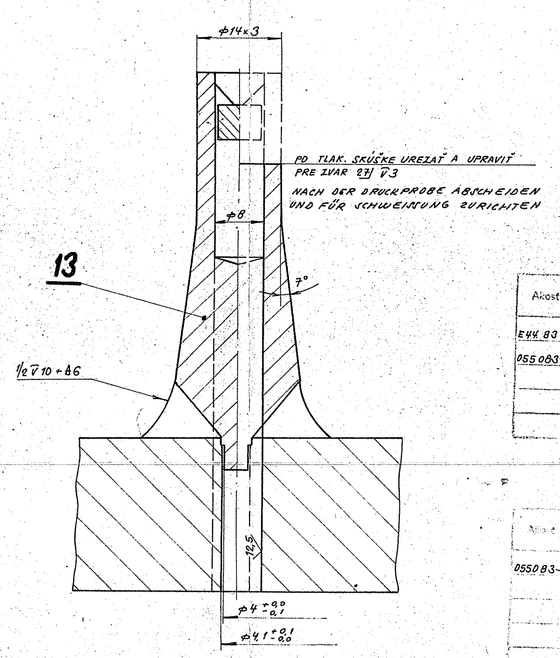

Druh kotvenej skrutky	Označenie elektrickej časti podľa zoznamu	Počiatočná dĺžka skrutky v mm
ⓦ 25	055083-8	6,4
1/2 V 28	E44,83	2,8
V 14	055083-8	8,8
1/2 V 10	055083-6	5,2
1/2 V 5	055082-8	5,-
8 5	055083-8	5,-
8 6	055083-8	8,2
ⓦ 25	055083-8	4,6

PRE DIELŇU FÜR WERKSTATT

Akost	⌀2	⌀2,5	⌀3,15	⌀4	⌀5
E44 83			50		
055083-5		50	250	300	500

PRE MONTÁŽ FÜR MONTAGE

Akost	⌀2	⌀2,5	⌀3,15	⌀4	⌀5
055083-6		50	70	250	

POZNÁMKY:

BEMERKUNGEN:

VÝPOČTOVÁ TEPLOTA: 437 °C
BERECHNUNG TEMPERATUR:

VÝPOČTOVÝ PRETLAK: 221,5 kp/cm²
BERECHNUNGSÜBERDRUCK:

TEPLOTA MÉDIA: 406 °C
TEMPERATUR MEDIUM

POLOMER OHYBOV: R = 800 mm
BIEGUNGSHALBMESSER:

VYROBIŤ 1× PREVEDENIE ĽAVÉ
HERSTELLEN DURFÜHRUNG LINKE

1× PREVEDENIE PRAVÉ
RECHTE DURFÜHRUNG

ZVARY V ZHAKU J PODĽA: NK 005 116
SCHWEISSNÄHTE IM ZEICHEN J LAUT:

ZVARDVAŤ PODĽA PN: 38074
SCHWEISSEN LAUT:

TEPELNE SPRAC. PODĽA PN: 61058-3
WÄRMEBEHANDLUNG LAUT:

RÖNTGEN ZVAROV: 100%
SCHWEISSNAHT RÖNTGEN:

KLASIF. STUPEŇ: 2
KLAS GRAD.

KOEFICIENT HODN. ZVAROV: V = 0,7
KOEFIZ. VON SCHWEISSNAHT WERTUNG:

VÝROBNÉ A PREBERACIE PREDPISY: ON 070629
HERSTELL UND ÜBERNAHME VOR SCHRIFTEN:

	SCHWEISS. MAT. / SVAR. MAT.	ATTEST / ATEST					
	AKÁZE / AKÁZE						
6	NOS		15220.1		1,7	4 KK 091 679	15
54	PLECH / BLECH 6×30×59		15170.5	033	0,1		14
	NÁPRAVEC / NÁTRAVEC ⌀ 14×3		15170.5		0,19	4 P 11301-001.5	13
3	SKRUTKA / SCHRAUBE G 1"		11600.0		0,31	SH-021918.25	12
3	NÁPRAVEC / NÁTRAVEC ⌀ 55		15170.5		4,41	4 KK 092698	11
6	VIEČKO / DECKEL ⌀ 214		11375.1		72,1	4 KK 092 740	10
1	TRUBKA ROHR ⌀ 273×28-2500	EN 10255 L63 / EN 4551 16.01		033	415,3		9
1	TRUBKA ROHR ⌀ 273×28-2000	—//—		033	[illegible]		8
1	TRUBKA ROHR ⌀ 273×28-2370	—//—		033	[illegible]		7
1	TRUBKA ROHR ⌀ 273×28-3998	—//—		033	675,8		6
1	TRUBKA ROHR ⌀ 273×28-2658	—//—	15-12.5	033	435		5
1	TRUBKA ROHR ⌀ 273×28-4000	—//—		033	675,8		4
1	TRUBKA ROHR ⌀ 273×28-4000	—//—		033	675		3
1	TRUBKA ROHR ⌀ 273×28-3998	—//—		033	675,8		2
1	TRUBKA ROHR ⌀ 273×28-3620	—//—		033	522,2	03B11	1

Tčnť / Číslo tvaru TÚ						Tčnť / Číslo TÚ						Arkus
0	2	4	2	8	9	0	3	6	1	1	2	

Meno / Podpis / Dátum

Kontrolné číslo: 3-35.5266/09-03

1:50 (1:5 1:1 2:1)

OBREHOVNÍC

SPOJOVACIE POTRUB. PREHR. IV - BIFLUX

O KK 090 215

VERBINDUNGSLEITUNG DA IV - BIFLUX