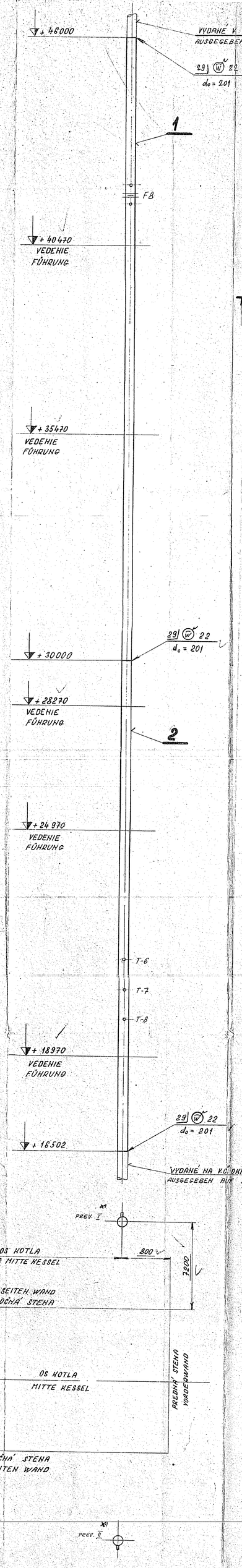

VEDENIE NA ▽+40470

FÜHRUNG AUF ▽+40470

PRAVÁ BOČNÁ STENA

RECHTE SEITENWAND

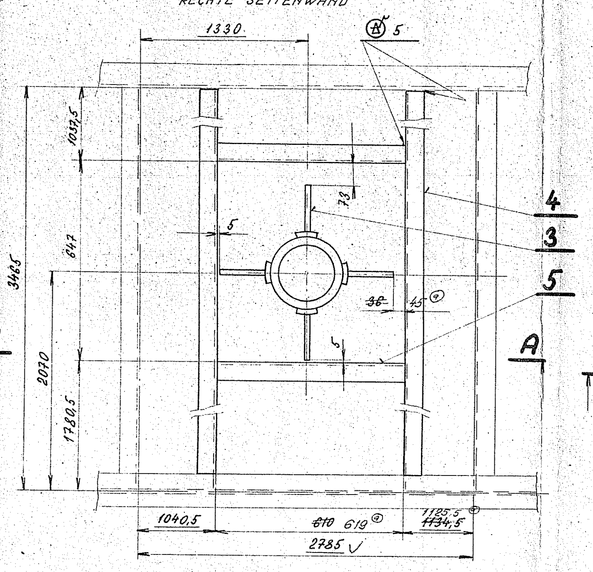

REZ A-A

SCHNITT A-A

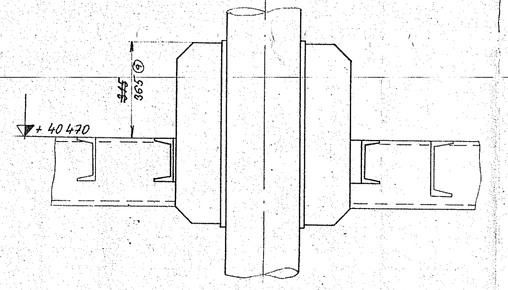

ĽAVÁ BOČNÁ STENA

LINKE SEITENWAND

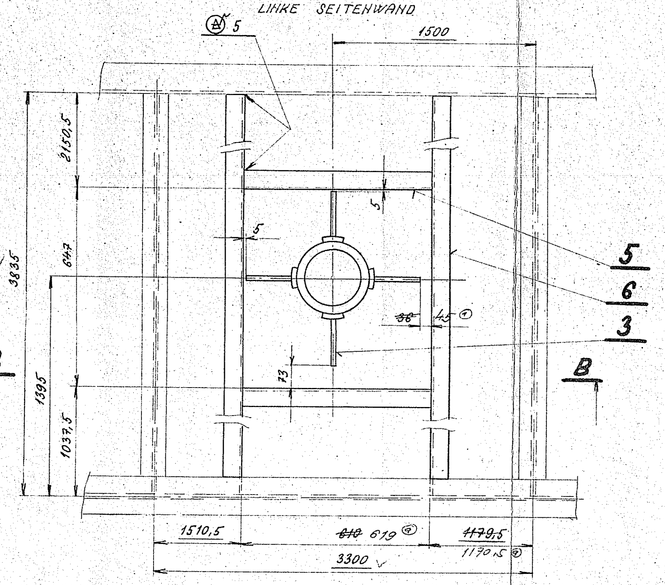

REZ B-B

SCHNITT B-B

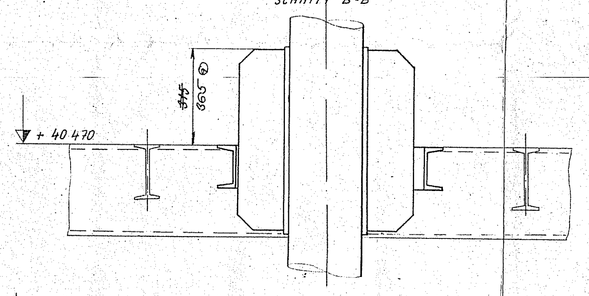

VEDENIE NA ▽+35470

PRAVÁ BOČNÁ STENA

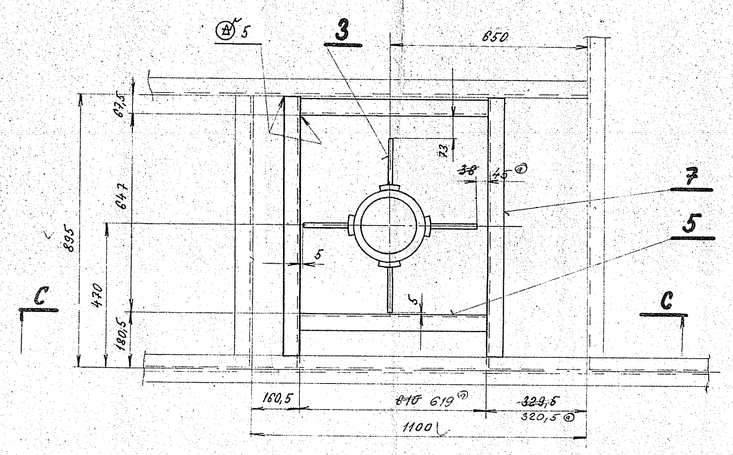

REZ C-C

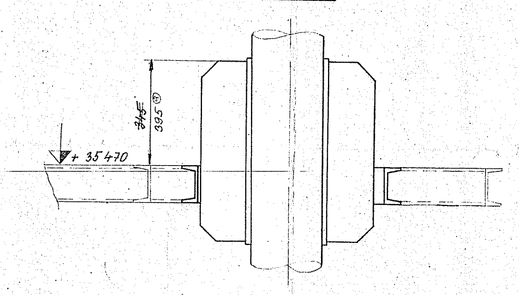

ĽAVÁ BOČNÁ STENA

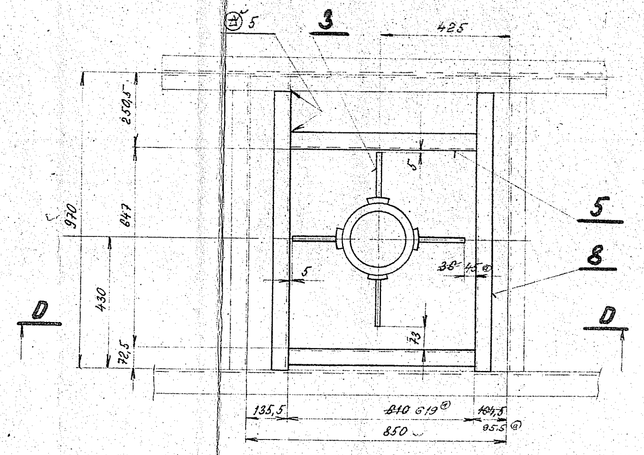

REZ D-D

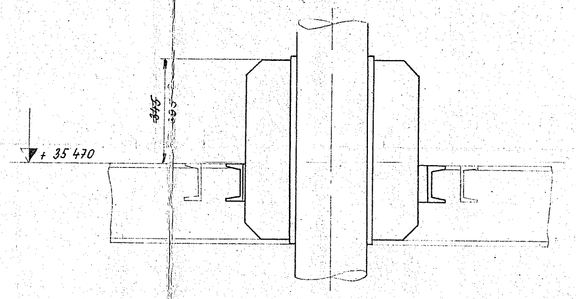

VEDENIE NA ▽+28270

FÜHRUNG AUF ▽+28270

PRAVÁ BOČNÁ STENA

RECHTE SEITENWAND

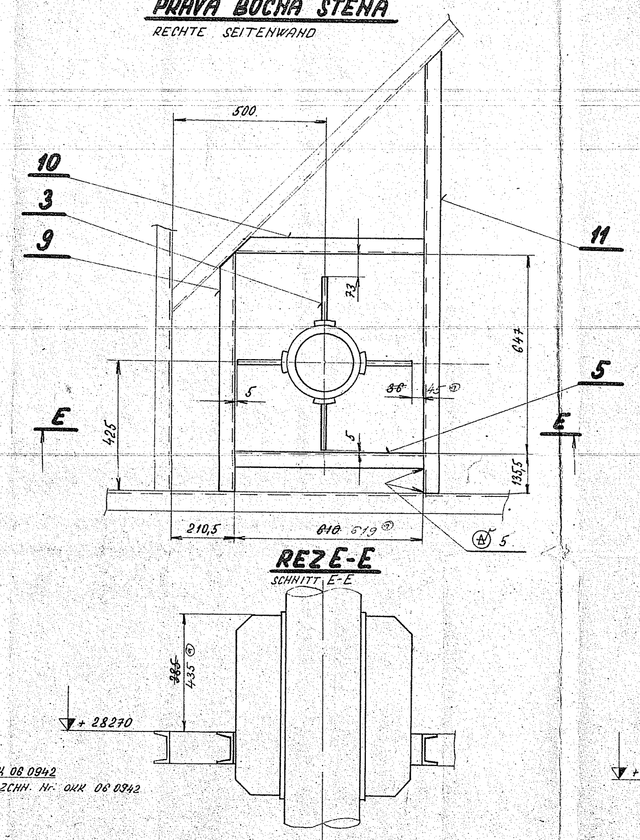

REZ E-E

SCHNITT E-E

ĽAVÁ BOČNÁ STENA

LINKE SEITENWAND

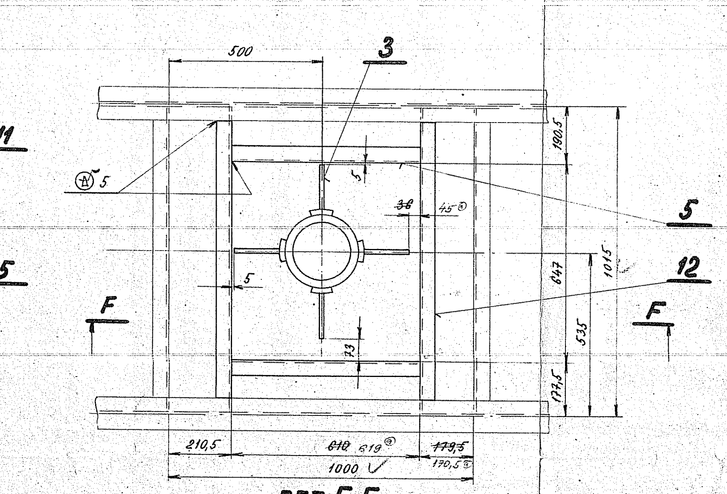

REZ F-F

SCHNITT F-F

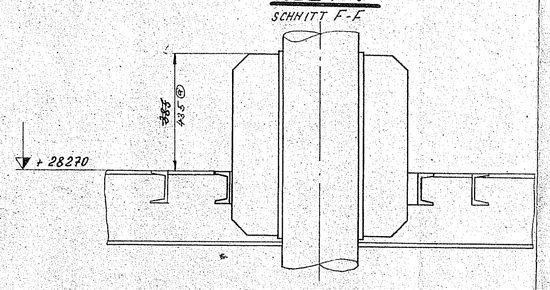

VEDENIE NA ▽+24970

PRAVÁ BOČNÁ STENA

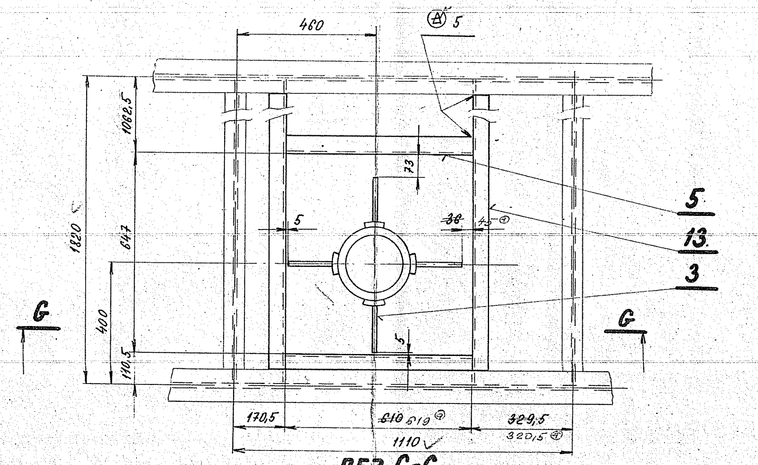

REZ G-G

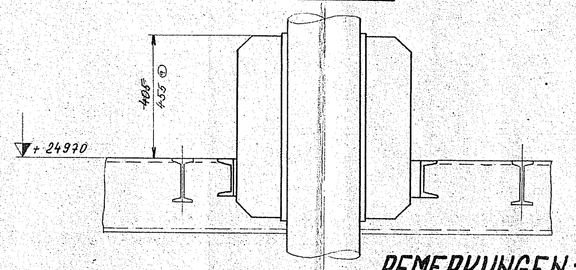

ĽAVÁ BOČNÁ STENA

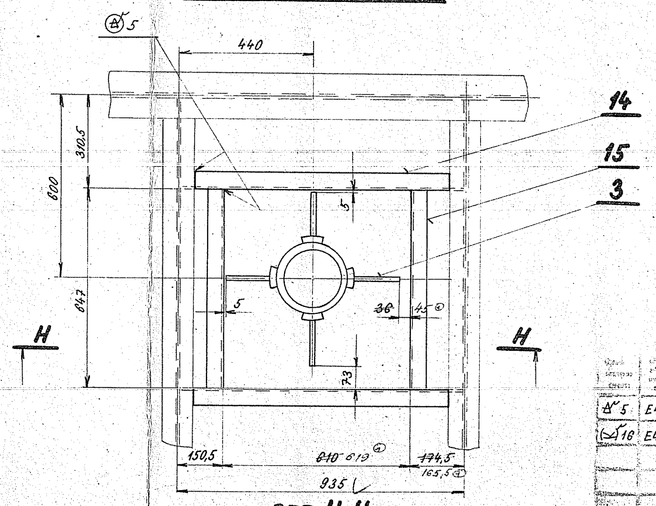

REZ H-H

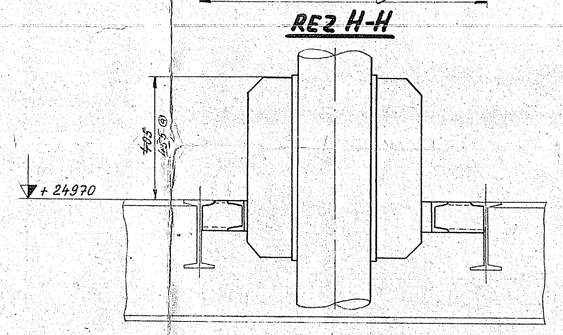

FÜR MONTAGE
PRE MONTÁŽ

RTEST
E44.83 800 800