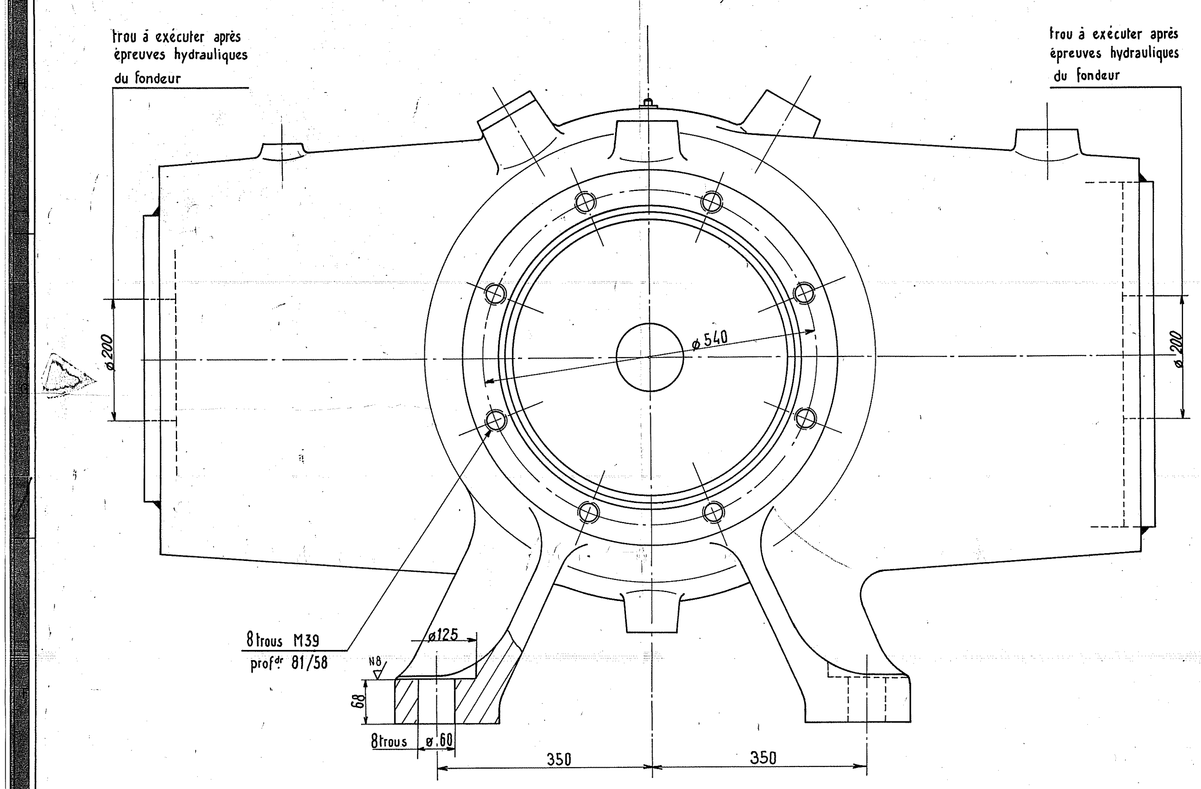

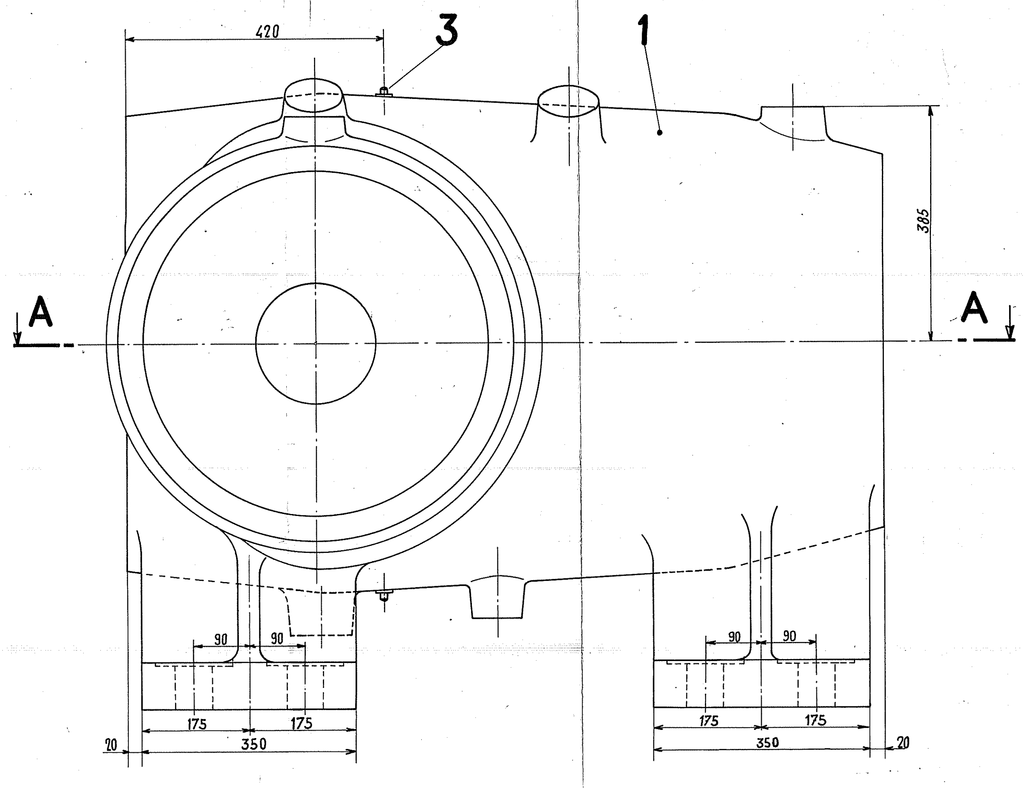

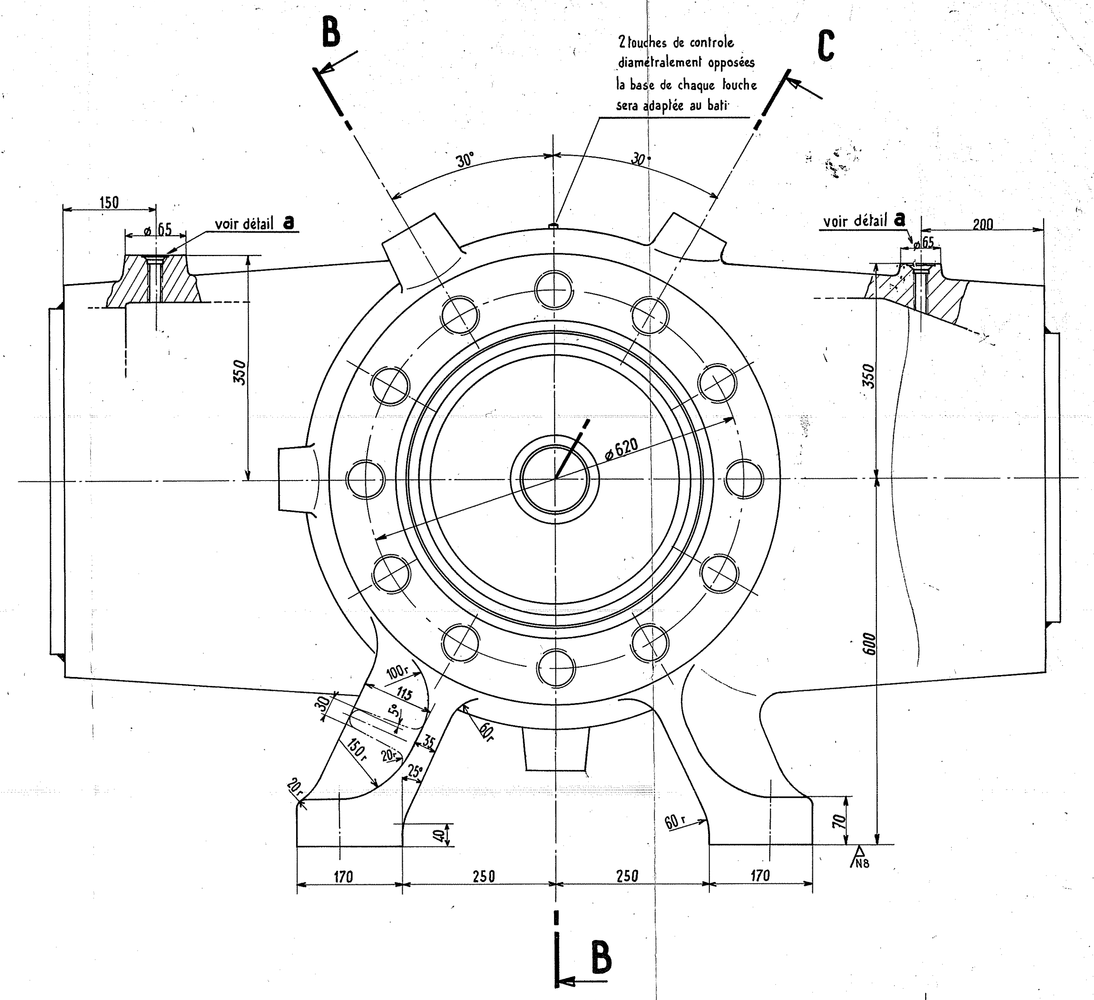

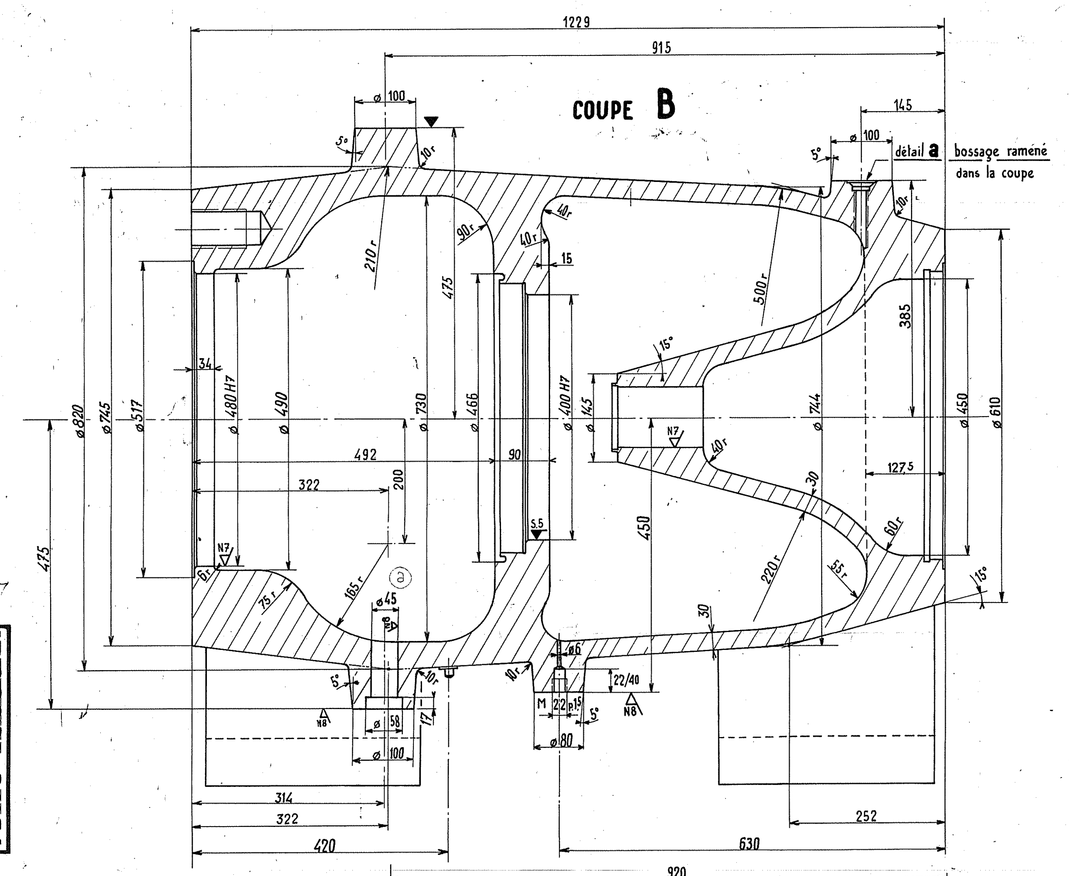

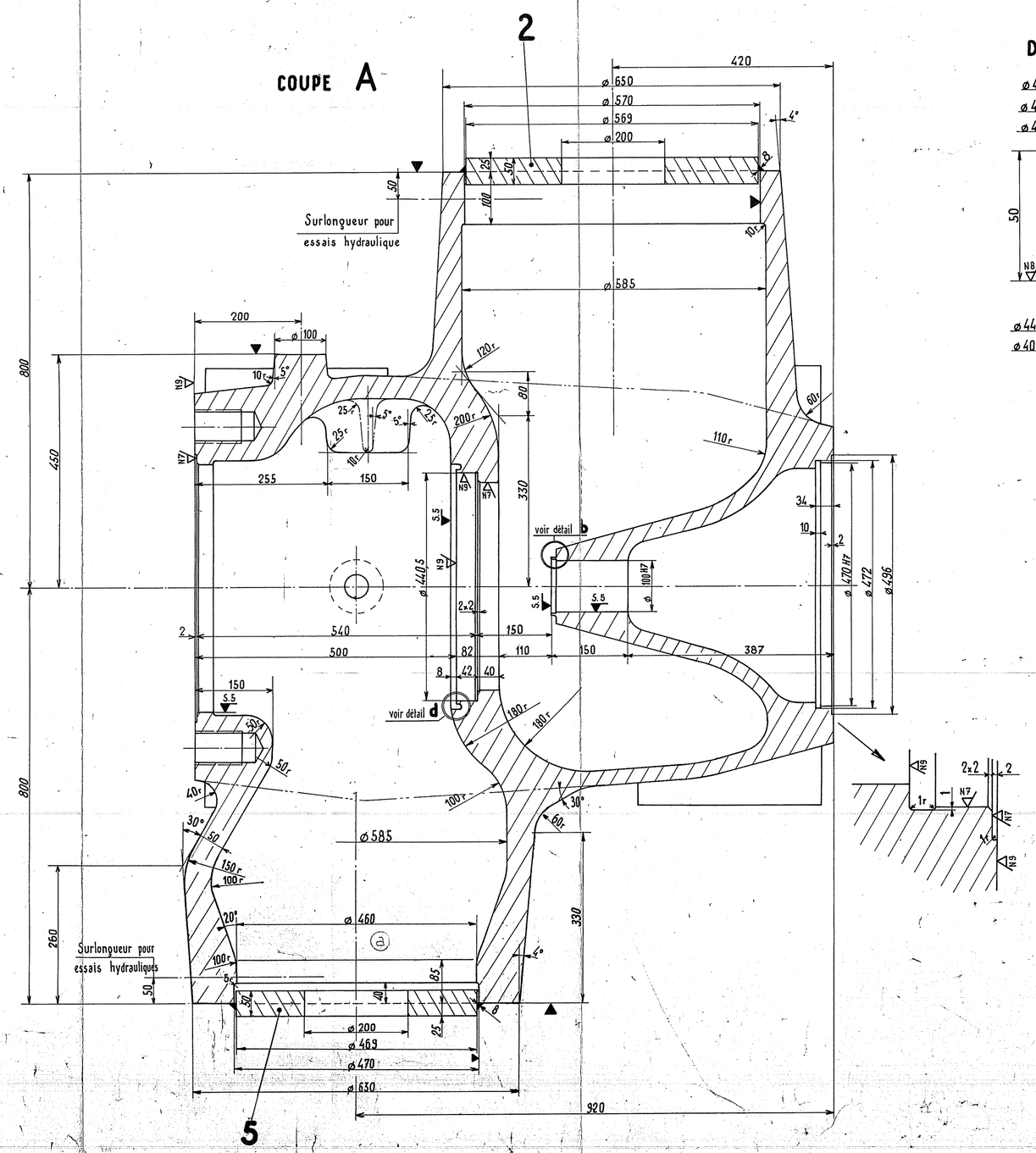

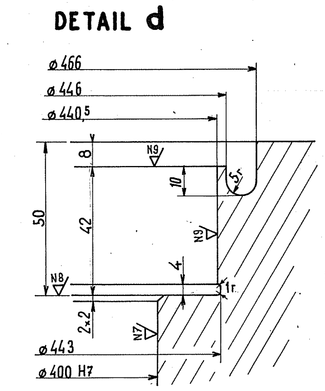

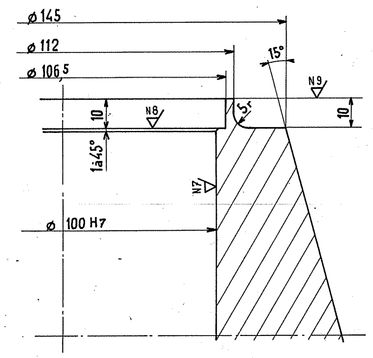

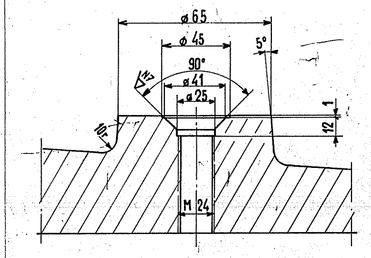

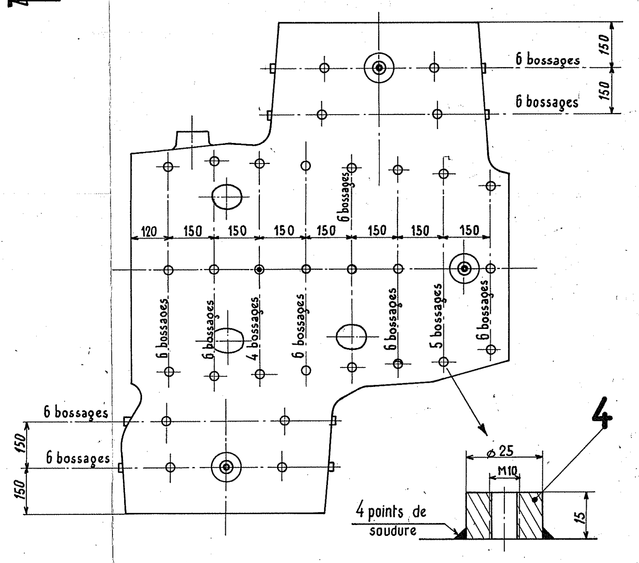

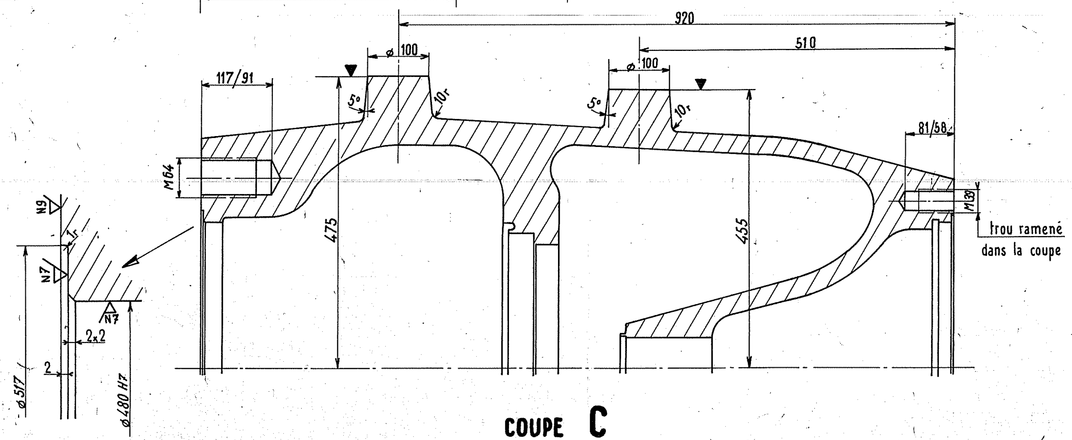

COUPE C

EXPLICATION des SYMBOLES

- $\overset{S}{\blacktriangledown}$ Surfaces dégrossies par le fournisseur. Surépaisseur S valeur chiffrée à coté.
- ▼ Surfaces usinées par le fournisseur aux cotes du plan.
- N9 Surfaces usinées par CEM pouvant rester brutes avec surépaisseur au gré du fournisseur.
- N8 / N7 Surfaces usinées par CEM avec surépaisseur au gré du fournisseur si aucun dégrossissage n'est prévu au plan. Qualité de l'usinage de finition servant d'indication au fournisseur sur la santé de la pièce à l'endroit où sera fait cet usinage.

Les cotes du dessin sont celles de la pièce finie

PRESCRIPTIONS d'ESSAIS HYDRAULIQUES : FBR3-159993

UTILISATION du BATI : Pmax. 50 bar _ T 540°C.

L	H	DESIGNATION	REP.	QUALITÉ ETAT MATIÈRE	FORMES ET DIMENSIONS PIÈCE BRUTE	PIÈCE FINIE	MASSE UNIT kg	DESSIN ET SPÉCIFICATIONS D'EXÉCUTION	REP.	MODIF
1		Tape ø 469 x 50	5	A53C1G	60		65			
69		Bossage	4	B60N2J	25			usiné avant soudage		
2		Touche de controle	3	B60N2J	37			FBB4-129478		
1		Tape ø 569 x 50	2	A53C1G	60		98			
1		Bati	1	B4J.V	P68610 A		2600			

QUANT.

VANNE BY-PASS

BATI

ÉCHELLE 1/5 1/10 1/1

MODIFICATION			LE BOURGET	DESSINÉ	CALQUÉ	VÉRIFIÉ	VISÉ
			DATES	Déc. 72			
			VISAS	Gayer			
	b	Ajouté cotes usinage trous vis joints					
	a	Modif. tubulure d'entrée, quantité rep 6 + Modif. rep 5. Ajouté en bossage					

REMPLACE :
SIMILAIRE :
ORIGINE :

MODÈLE/DESSIN ORIGINE

CEM Cie Electro-Mécanique

FBR0-159991

AVEC | SANS | Nomenclature séparée

FBR0-159991

Ce dessin, propriété exclusive de notre Société, est strictement confidentiel. Il ne peut être communiqué, copié ou reproduit sans son autorisation écrite.

Modif des Modification